FICHE TECHNIQUE

NOTICE DE LA CONSOLE DE MAÇONNERIE

Matériels conçus selon les exigences de la norme EN13374 - 2013 - Protection de classe A

Reprise de charge de 300 Kg/m² selon les exigences de la norme EN12811-11 - 2004

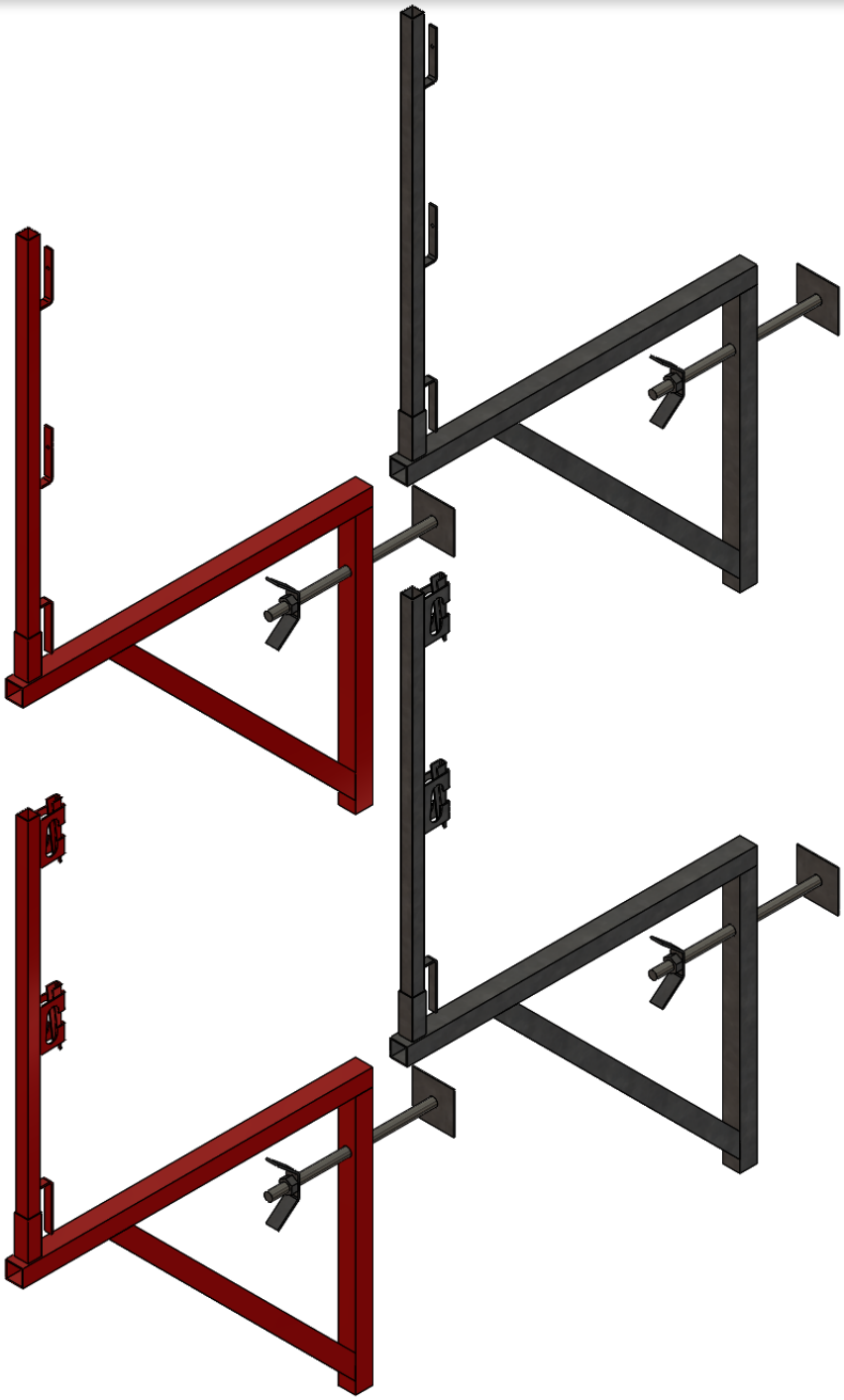

FICHE TECHNIQUE

Présentation

Matériel de protection de classe « A » selon la norme EN 13374 : 2013;
Avec reprise de charge de 300 kg/m² selon la norme EN 12811-1 : 2004

- Les consoles sont utilisées dans les domaines de la construction, de la maintenance et de la rénovation.
- Elles permettent de sécuriser une zone de travail contre le risque de chute en hauteur.
- Disponibles dans plusieurs configurations indiquées ci-dessous :

Désignation	Référence	Poids kg
Console de maçonnerie - Avec potelet à bloqueur - Fixation à vis de longueur 50 cm - Peint	CM 936 N	13,50
Console de maçonnerie - Avec potelet à bloqueur - Fixation à vis de longueur 100 cm - Peint	CM 936 SN	13,80
Console de maçonnerie - Avec potelet à bloqueur - Fixation à vis de longueur 50 cm - Galva	CM 936 GN	13,50
Console de maçonnerie - Avec potelet à bloqueur - Fixation à vis de longueur 100 cm - Galva	CM 936 SGN	13,80
Console de maçonnerie - Avec potelet à planche - Fixation à vis de longueur 50 cm - Peint	CM 937 N	13,00
Console de maçonnerie - Avec potelet à planche - Fixation à vis de longueur 100 cm - Peint	CM 937 SN	13,30
Console de maçonnerie - Avec potelet à planche - Fixation à vis de longueur 50 cm - Galva	CM 937 GN	13,00
Console de maçonnerie - Avec potelet à planche - Fixation à vis de longueur 100 cm - Galva	CM 937 SGN	13,30
Désignation (Elément optionnel)	Référence	Poids kg
Profil en U plié - longueur 40 cm (obligatoire pour matériaux creux)	PROFU	0,70

FICHE TECHNIQUE

Terminologie

Réf.	Désignation
1	Console de maçonnerie peint ou Galva
2	Potelet à planche peint ou Galva
3	Potelet à bloqueur peint ou Galva
4	Tige de fixation 50 cm ou 100 cm
5	Platine d'appui pour console Galva
6	Écrou papillon Galva
7	Profil en U plié (option)

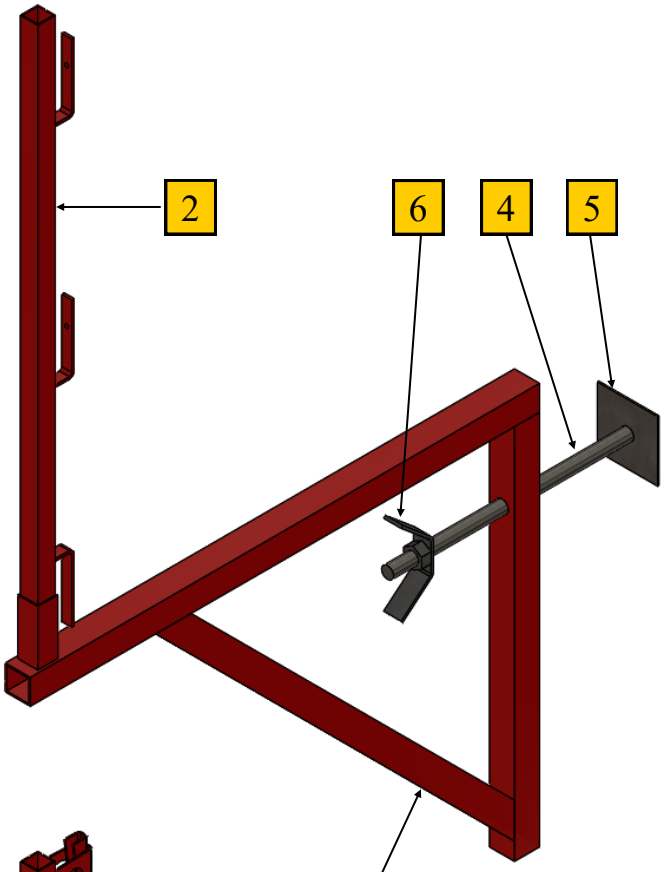

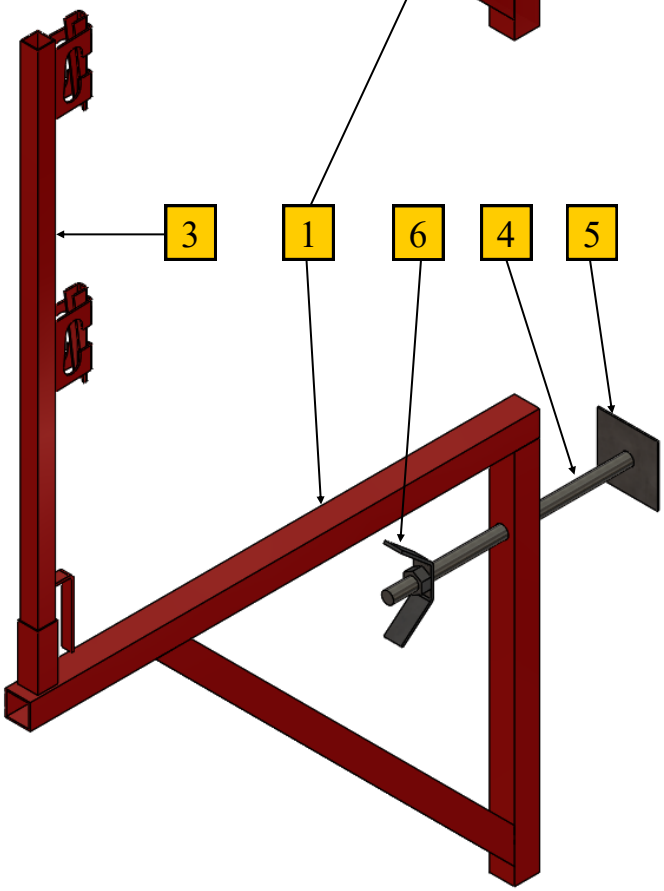

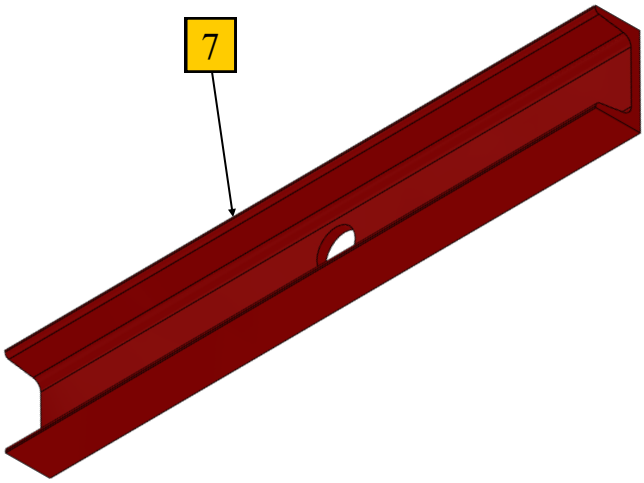

FICHE TECHNIQUE

Encombrement

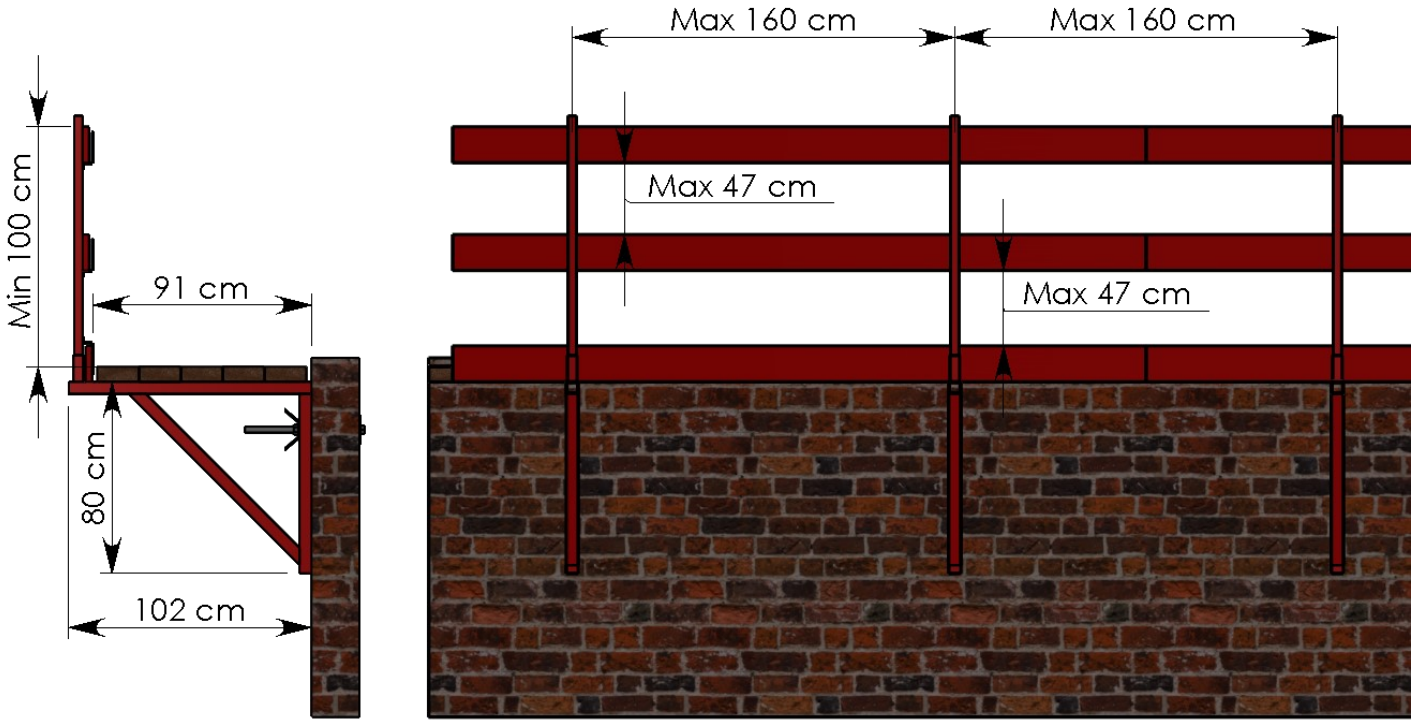

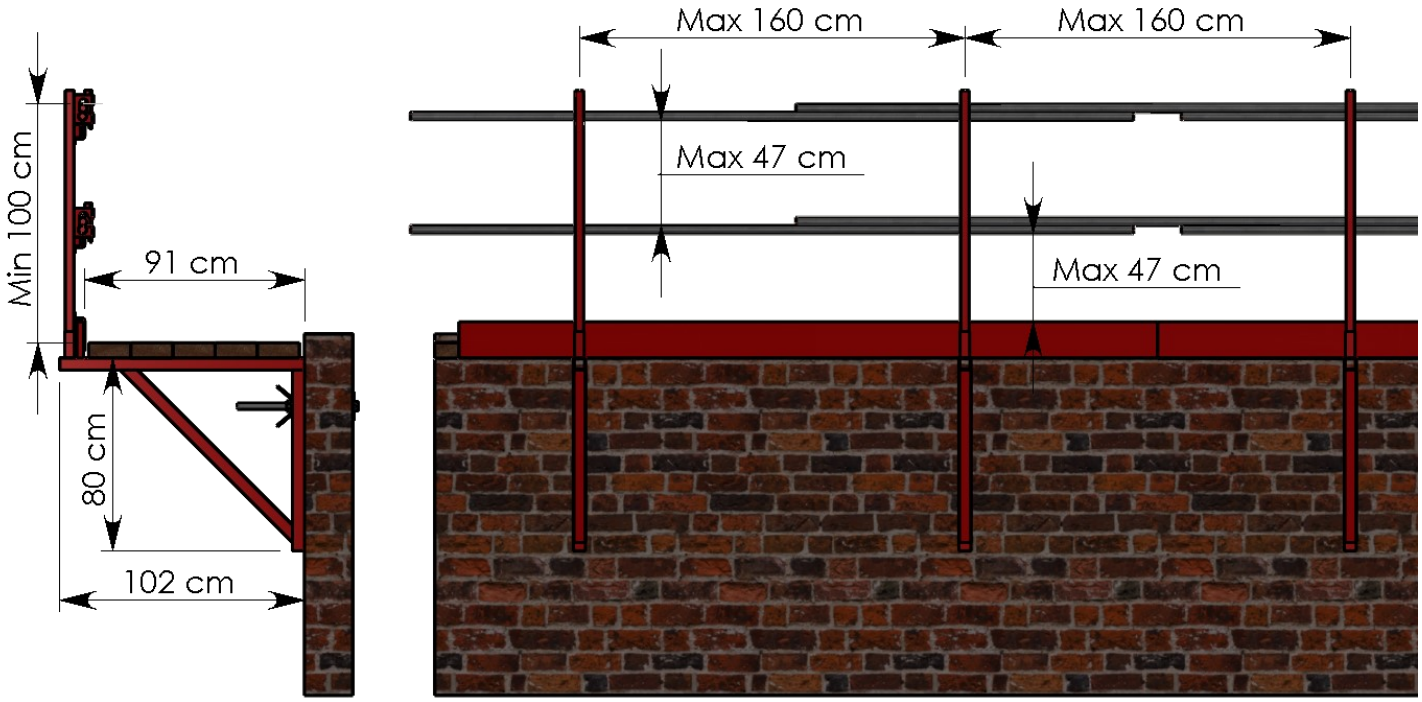

FICHE TECHNIQUE

Montage

Pour les phases de montage et de démontage, il est impératif d'utiliser une plateforme de travail sécurisée et certifiée.

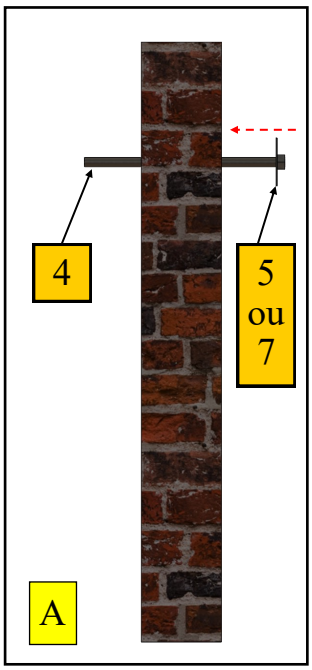

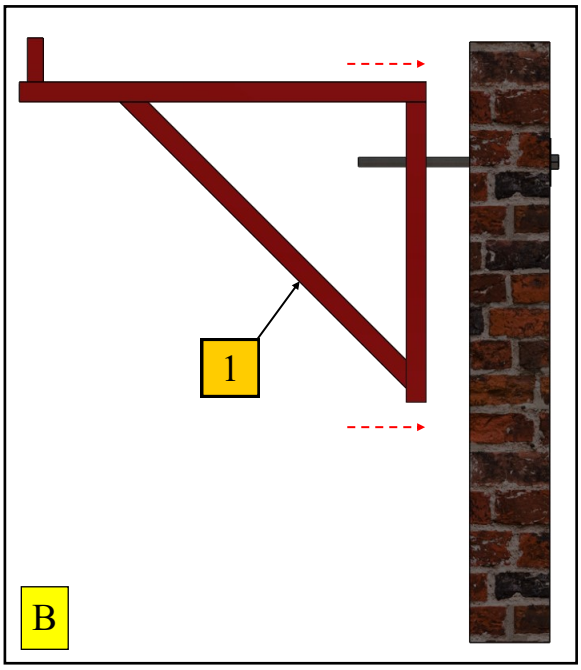

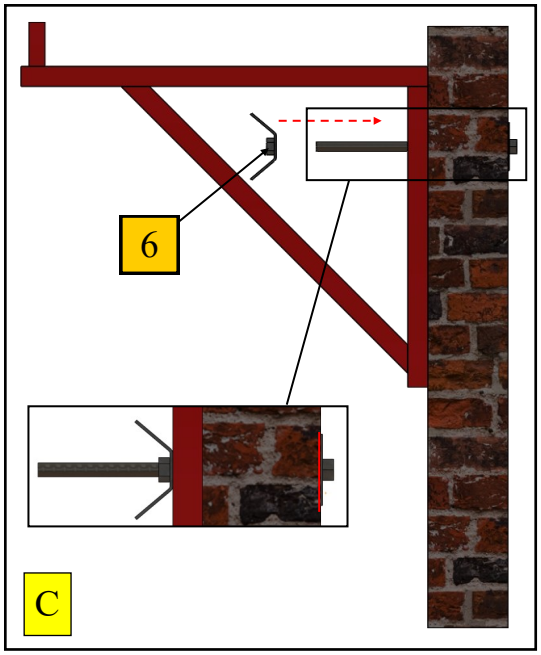

⇒Etape A : Percez le trou sur la façade , puis insérer la tige filetée (4) avec la platine d'appui (5) ou le PROFU (7) à travers le trou effectué.

⇒Etape B : Insérer la console (1) dans la tige (4), et assurez-vous que la console est bien plaquée contre la façade.

⇒Etape C : Mettre en place de l'écrou papillon (6), en s'assurant que la tige (4) et la plaque d'appui (5) sont bien plaquées contre la structure. (Attention serrage de l'écrou papillon à la main).

⇒Etape D : Pour les consoles suivantes, s'assurer d'un intervalle de 160 cm maximum.

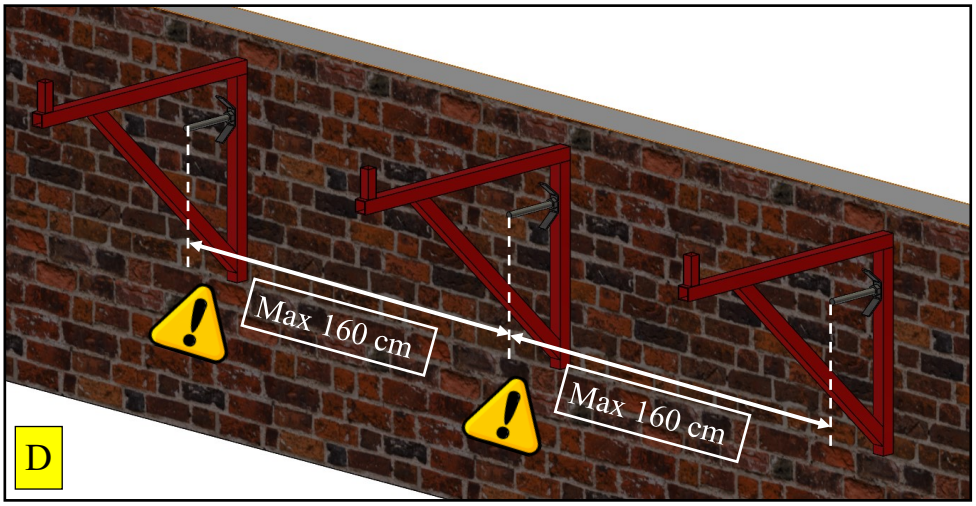

FICHE TECHNIQUE

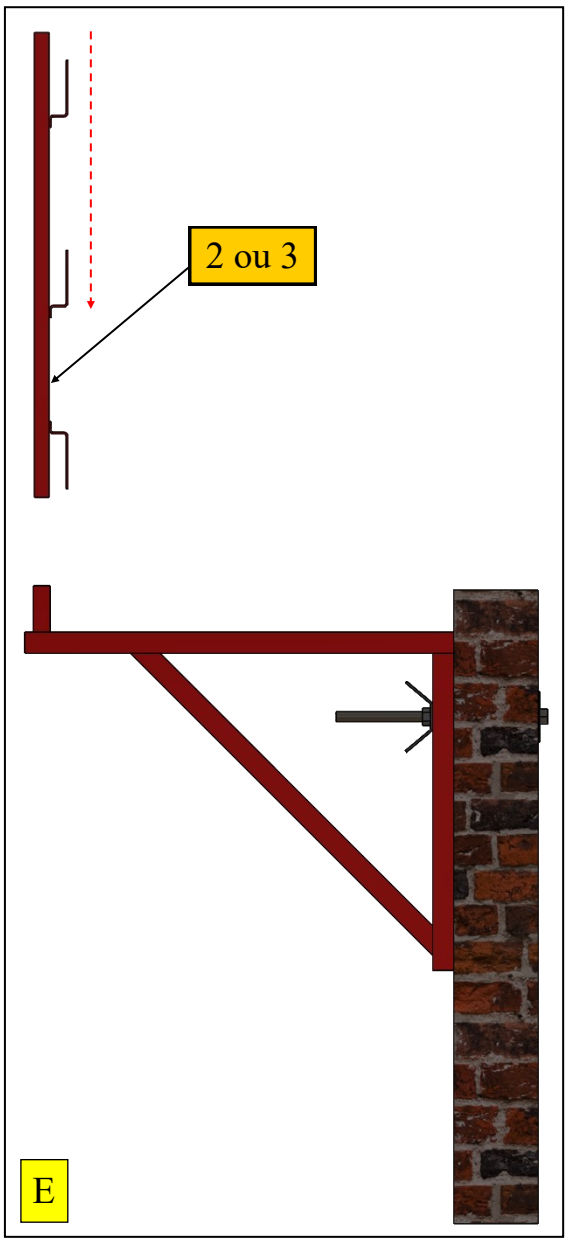

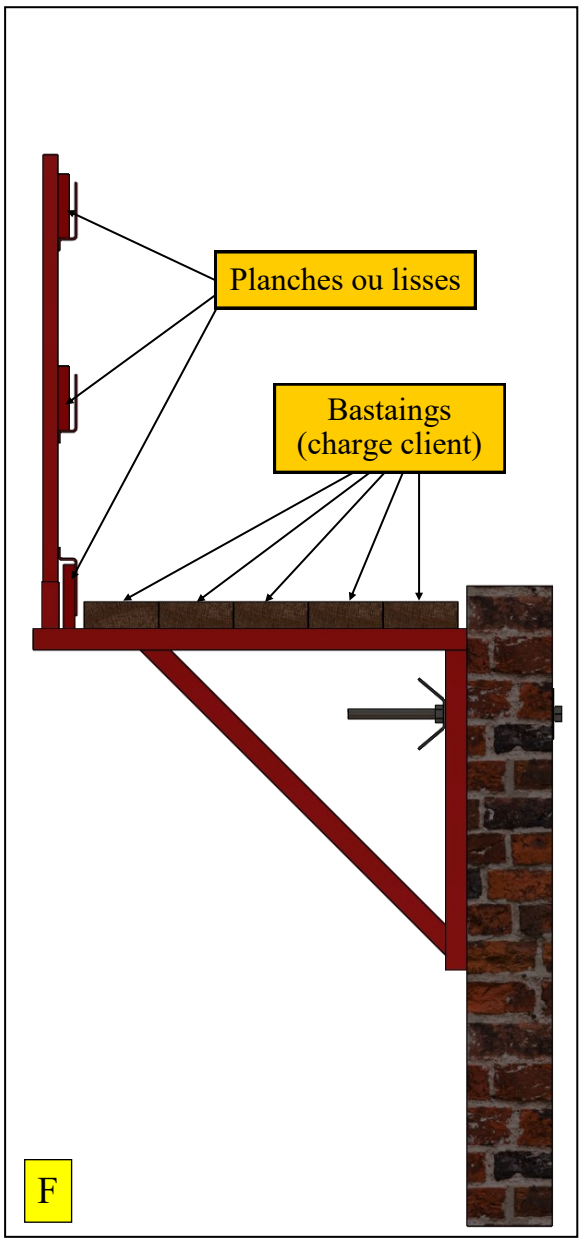

⇒Etape E : Positionner les potelets (2 ou 3), dans les emplacements réservés à cet effet.

⇒Etape F : Mettre en place le platelage (bastaings) et la sécurité (lisse, sous lisse et plinthe), pour la sécurité avec planches, clouées celles-ci sur les potelets aux emplacements réservés à cet effet.

Démontage

Pour les phases de montage et de démontage, il est impératif d'utiliser une plateforme de travail sécurisée et certifiée.

⇒Etape A : En utilisant **une plate-forme de travail certifié et sécuritaire**, enlever le platelage et la sécurité.

⇒Etape B : Retirer tout les potelets (2 ou 3) des consoles.

⇒Etape C : Desserrer et retirer l'écrou papillon (6), et soustraire la console (1) de la tige filetée (4).

⇒Etape D : Extraire de la façade les tiges filetées (4) et les plaques d'appuis(5).

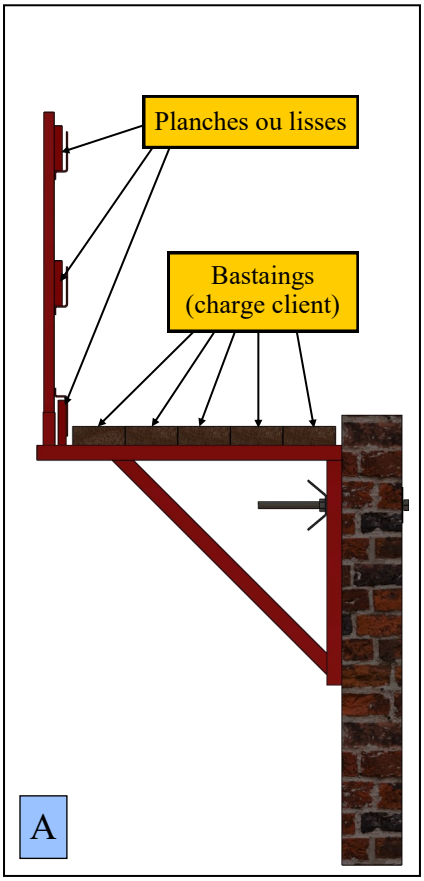

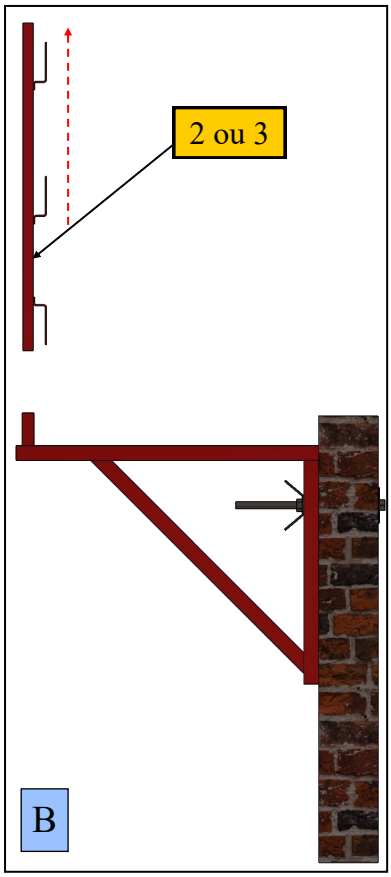

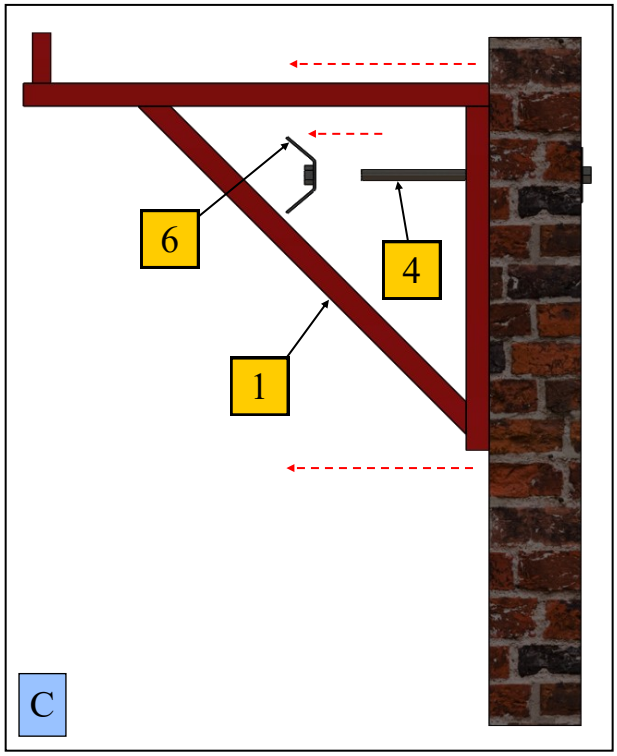

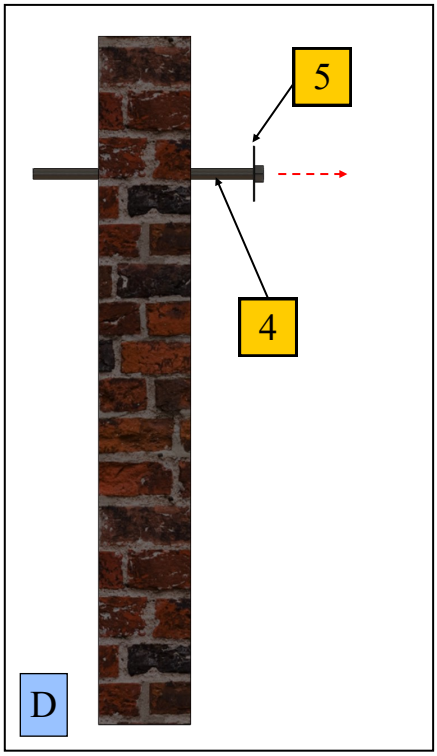

Simulation – Console de maçonnerie

Objectifs de l'étude

Détermination de la charge maximale admissible par la console et de la zone de défaillance.

Description du modèle

La console est fixée sur un voile considéré comme rigide.

Une charge répartie verticale est appliquée sur la surface supérieure du tube carré horizontal.

Résultats et conclusions

Lorsque l'on applique la charge admissible indiquée (500 daN), on constate que la contrainte est très largement inférieure à la limite d'élasticité du matériau S235 dans tous les composants de l'assemblage (valeur maximale d'environ 180 MPa pour une limite de 235 MPa).
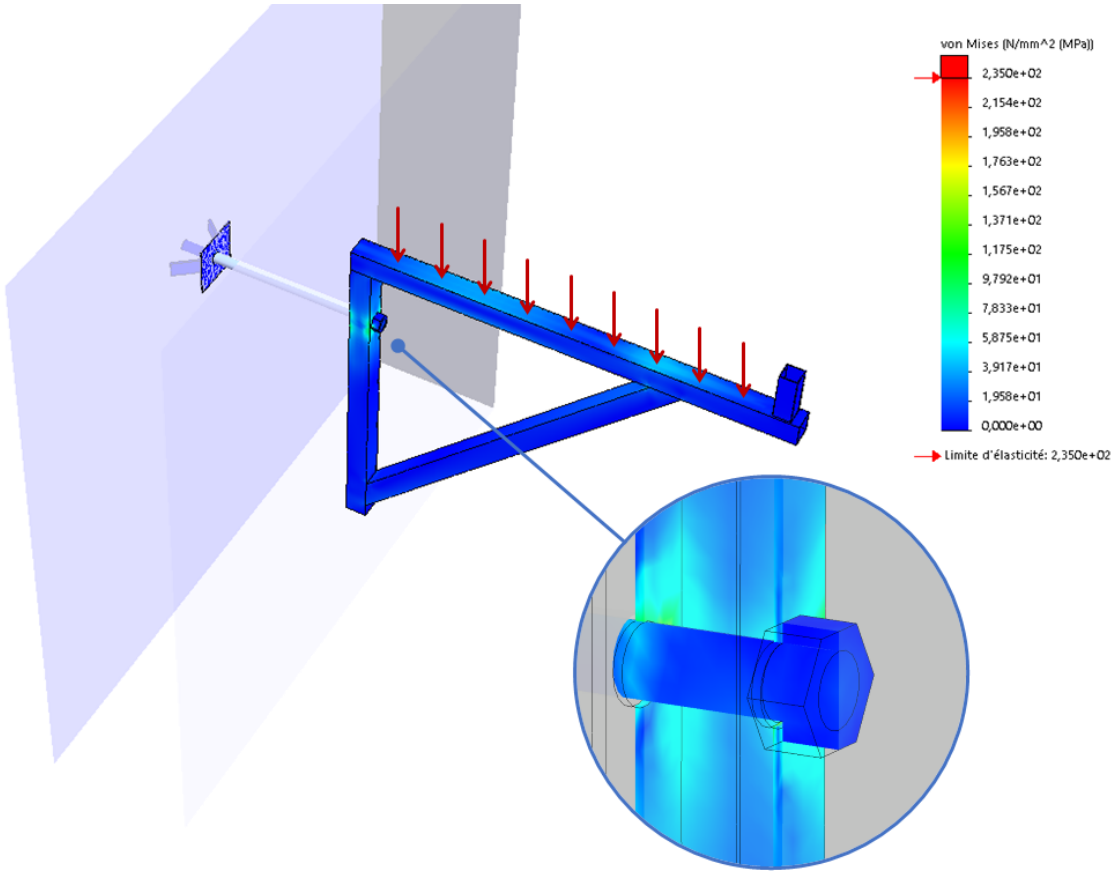
Le tube carré vertical est l'élément le plus contraint, dans la zone percée. C'est dans cette zone qu'une défaillance est la plus susceptible de se produire en cas de chargement excessif de la console. La contrainte dans la tige et dans l'écrou reste très faible.